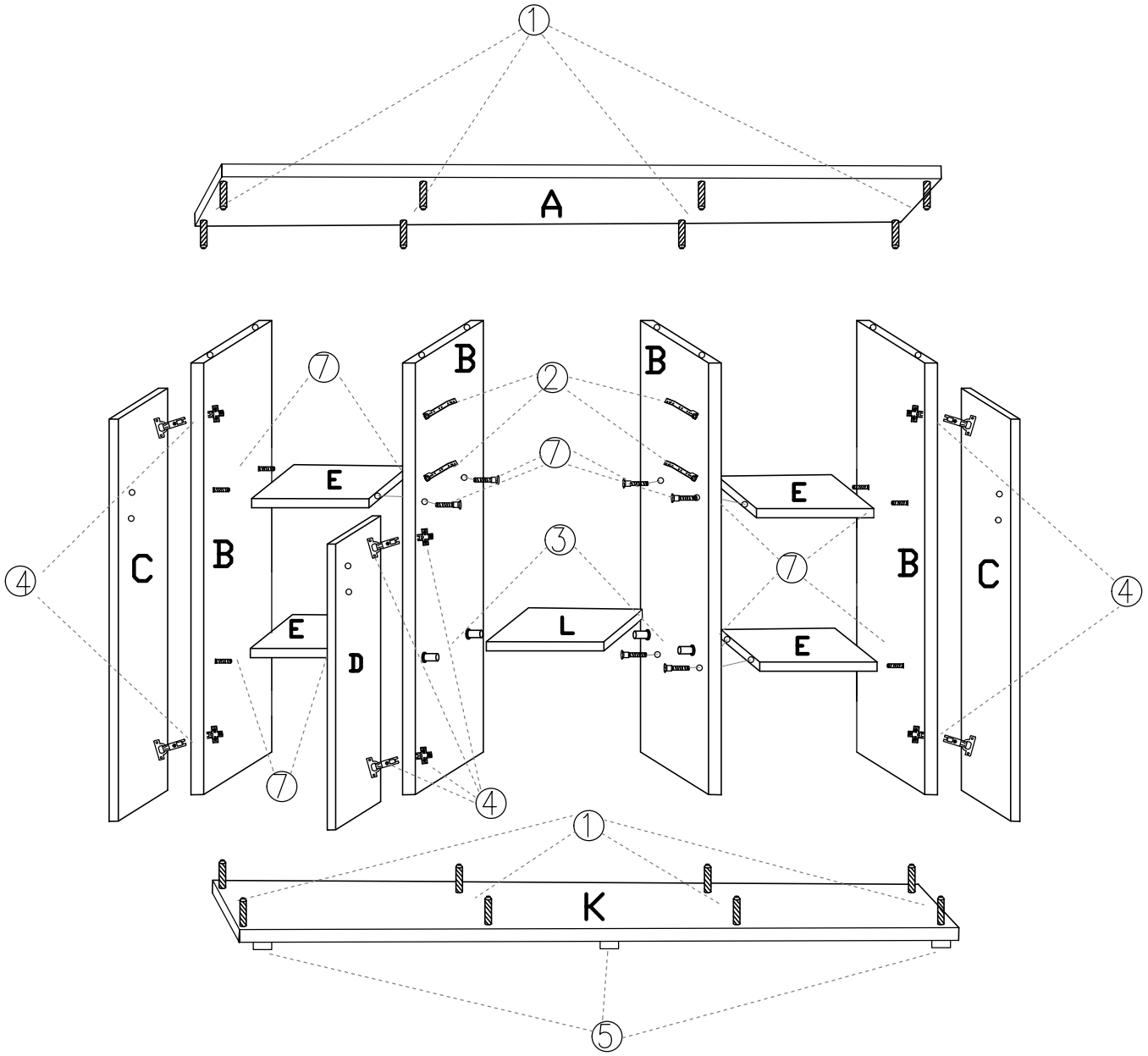
1
A
7
B
2
B
7
E
E
3
C
B
7
B
C
4
4
E
L
E
D
7
4
1
K
5

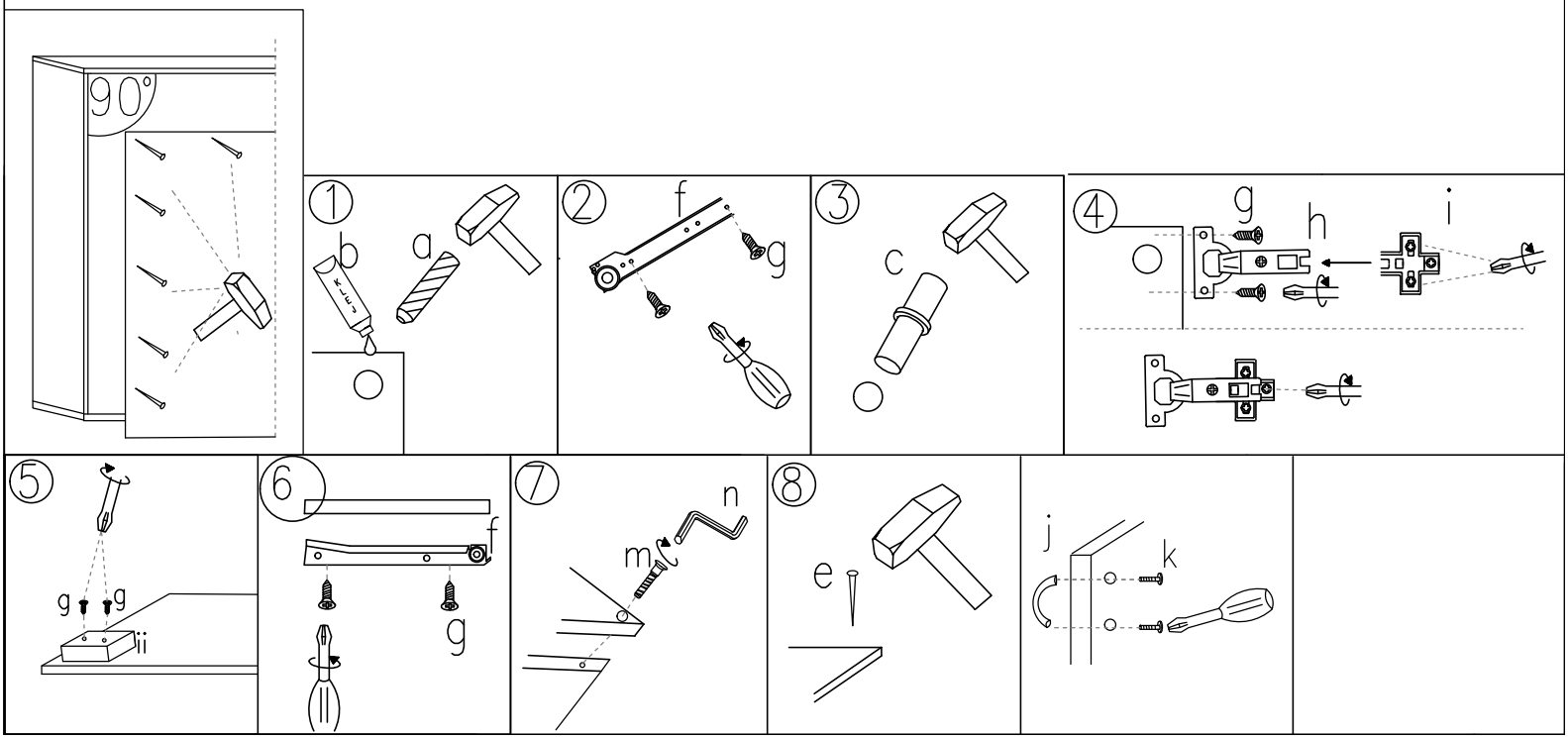
90°
1
b
a
2
f
g
3
c
4
g
h
i
5
g
g
ii
6
f
g
7
n
m
8
e
j
k